MINI KLEINES FLEXIBLES MÖBELSCHLOSS

Mit Abmessungen von 53x53x14 mm, bietet das MINI Möbelschloss eine Vielzahl an verschiedenen Anwendungen bei Türen oder Schubladen.

Spannungen:
Angesteuert wird das MINI Schloss je nach Ausführung mit 2V oder 12V DC.

Stromverbrauch:
Hat das Schloss die Offen/Geschlossen Position erreicht, so wird der Stromverbrauch unterbrochen. Während dem Öffnen/Schließen wird nur eine Stromstärke von 300mA für 0,3 Sekunden benötigt.

Federmechanismus:
Mit 25NM hat das MINI Schloss in der Ausführung mit Federbolzen (Pusher) genug Kraft um eine Drehtür aufspringen zu lassen, sobald das Schloss geöffnet hat.

Türe geschlossen Kontakt:
Optional kann das MINI Schloss mit einem potentialfreien Schalter ausgestattet werden, welcher geschlossen ist, sobald die Türe zu ist. Der Schalter öffnet auch zuverlässig, wenn die Türe durch Gewalt geöffnet wird. Dieser ist nur in Kombination mit dem Federmechanismus einsetzbar.

Toleranzen:
Durch die Langlöcher kann das Schloss in der Tiefe dem Möbel angepasst werden. Das Schließteil kann seitlich justiert werden. Der mittlere Pin hate eine generelle Toleranz von 1,5mm.

Spannungen: 2V, 12V
Kabellängen: 2 m bzw. nach Kundenwunsch
Auswahl: Mit/Ohne Türkontakt und Pusher

ARTIKELNUMMER	MINI
ZOLLTARIFNUMMER	83013000
URSPRUNGSLAND	Österreich

Artikelnummer	2V	12V	2V MIT TÜR OFFEN KONTAKT UND SCHALTER	12V MIT TÜR OFFEN KONTAKT UND SCHALTER
	MINI 2V	MINI 12V	MINI 2V+	MINI 12V+

Copyright by:
PS GmbH Melisau 1255 6863 Egg

Irrtümer und Änderungen vorbehalten. Technische und Design-Änderungen vorbehalten
Errors and omissions expected. Technical and desing-modifications are subjects to change.

PS GmbH
Melisau 1255
6863 Egg AUSTRIA

Tel.: 0043 699 13335155
Email: info@pslocks.com
www.pslocks.com

Weitere Informationen entnehmen Sie bitte unserer Website. Further information you can find on our website.

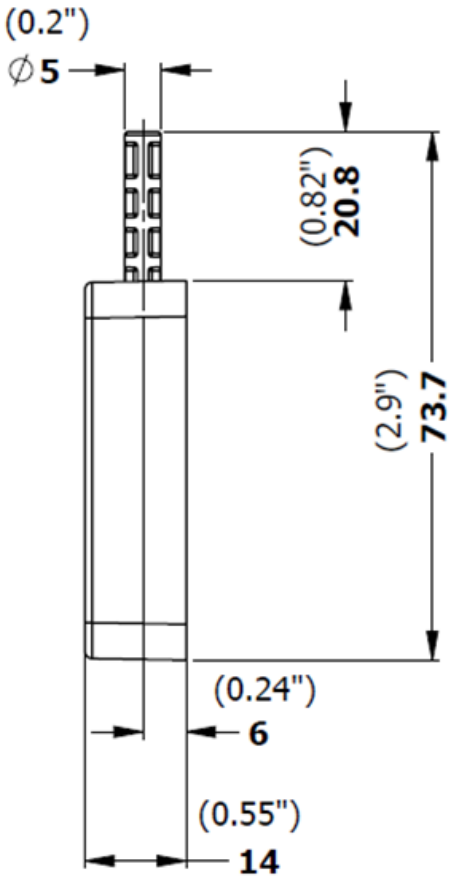

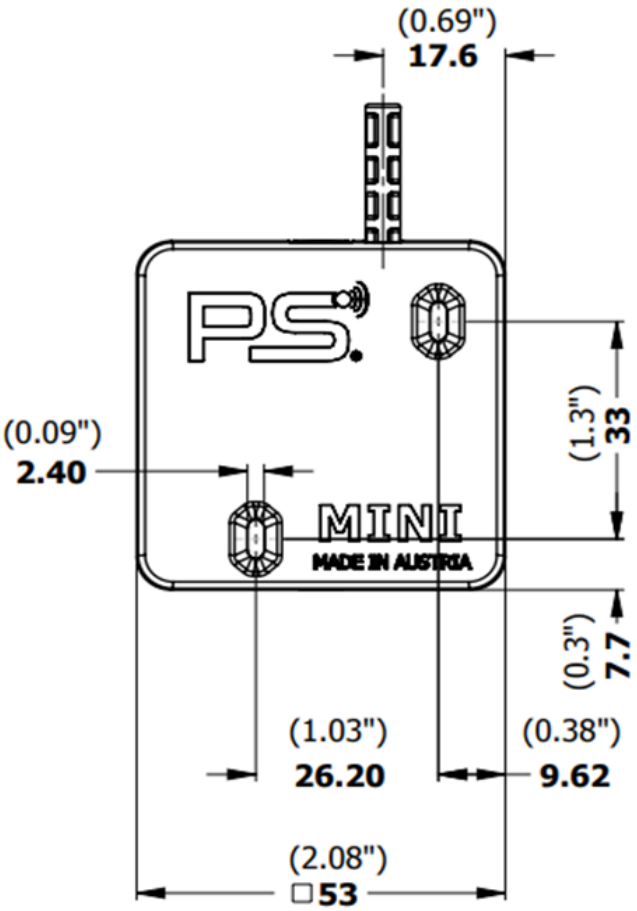

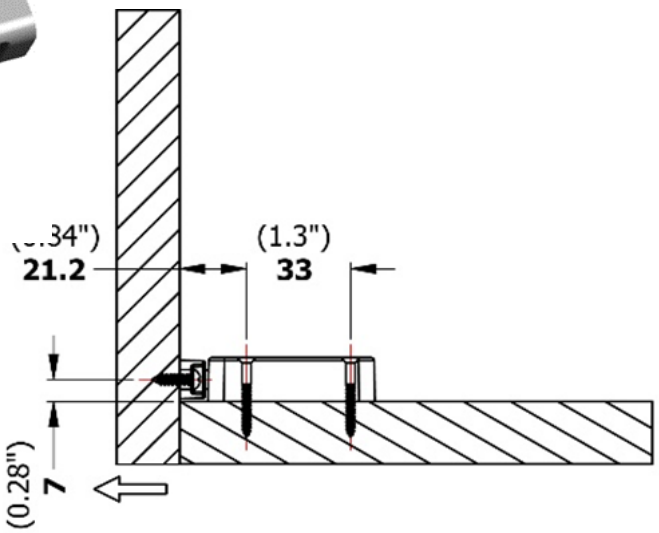

Copyright by:
PS GmbH Melisau 1255 6863 Egg

Irrtümer und Änderungen vorbehalten. Technische und Design-Änderungen vorbehalten
Errors and omissions expected. Technical and desing-modifications are subjects to change.

PS GmbH
Melisau 1255
6863 Egg AUSTRIA

Tel.: 0043 699 13335155
Email: info@pslocks.com
www.pslocks.com

Weitere Informationen entnehmen Sie bitte unserer
Website. Further information you can find on our website.