HooD

Einbautresor für Regale & Tische

Mit nur 20mm Höhe, hat der HooD Einbautresor Platz in vielen Wandregalen beim Hauseingang, in Regalböden des Kleiderschrankes oder in einem Tisch.

Technologie

· Installiere die kostenlose App "pslocks"
· Öffne das Schloss mit dem Code 1234
· Ändere die Einstellunge mit dem Administrator Code 123456
· AAA Batterien mit bis zu 5 Jahren Laufzeit
· Material: Rostfreier Edelstahl 1mm roh, nicht lackiert

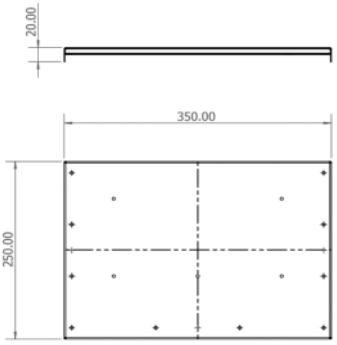

Einbauvarianten

· Mit tieferer Ausfräsung und Abdeckung
· Ohne untere Abdeckung für dünne Regale

ARTIKELNUMMER	HooD 35x25x2
ZOLLTARIFNUMMER	83013000
URSPRUNGSLAND	Österreich

Copyright by:
PS GmbH Melisau 1255 6863 Egg

Irrtümer und Änderungen vorbehalten. Technische und Design-Änderungen vorbehalten
Errors and omissions expected. Technical and desing-modifications are subjects to change.

PS GmbH
Melisau 1255
6863 Egg AUSTRIA

Tel.: 0043 699 13335155
Email: info@pslocks.com
www.pslocks.com

Weitere Informationen entnehmen Sie bitte unserer Website.

HooD

Built-in safe for shelves and tables

With a height of 20mm, the Hood built-in hidden safe has space in many variants of shelves for example at the entrance to the house, in shelves of wardrobes or in tables.

Technology
· Download the free Bluetooth App "pslocks"
· Open the lock with the code 1234
· Change the settings with the admin code 123456
· AAA batterys with a lifespan up to 5 years
· Material: Stainless steel 1mm without any painting

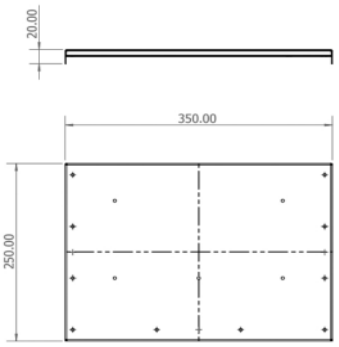

Installation options
· With a deeper cut-out/milling and cover
· Without a cover for slim shelves

ARTICLE NUMBER	HooD 35x25x2
CUSTOMS TARIFF NUMBER	83013000
COUNTRY OF ORIGIN	Austria

Copyright by:
PS GmbH Melisau 1255 6863 Egg

Irrtümer und Änderungen vorbehalten. Technische und Design-Änderungen vorbehalten
Errors and omissions expected. Technical and desing-modifications are subjects to change.

PS GmbH
Melisau 1255
6863 Egg AUSTRIA

Phone.: 0043 699 13335155
Email: info@pslocks.com
www.pslocks.com

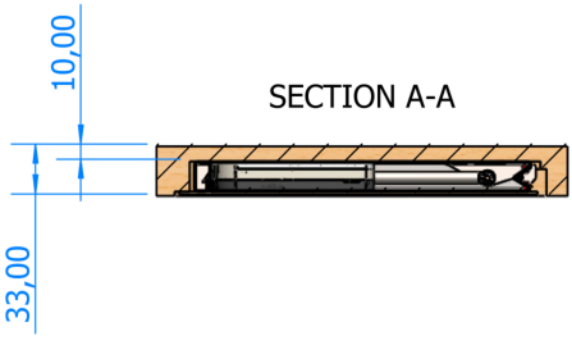

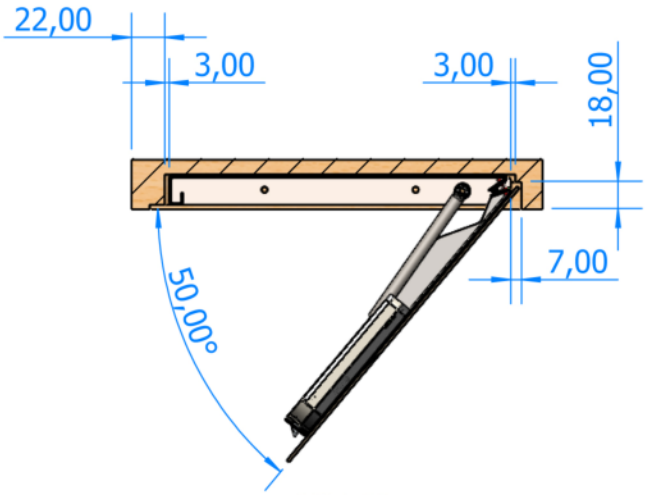

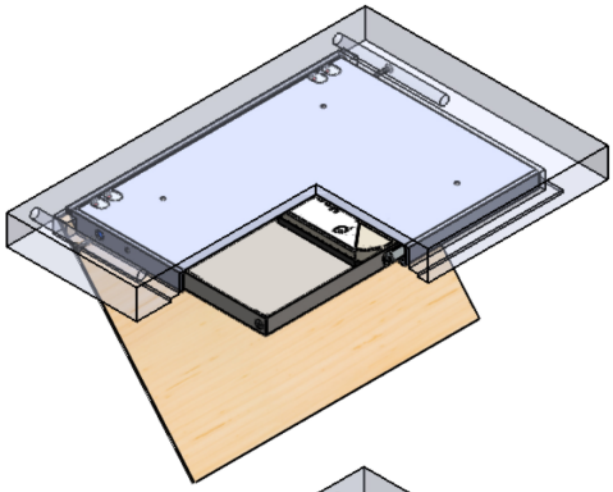

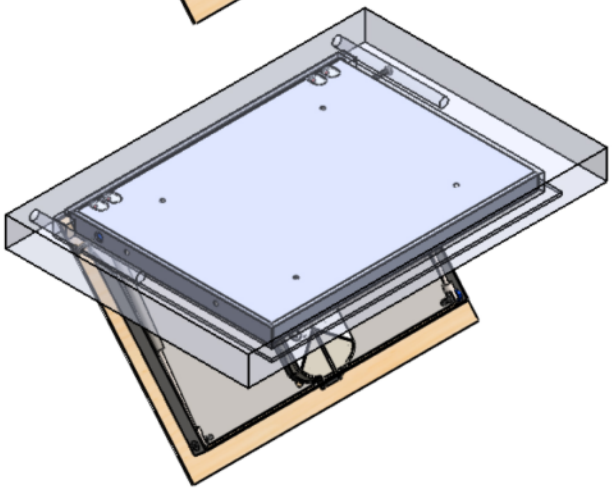

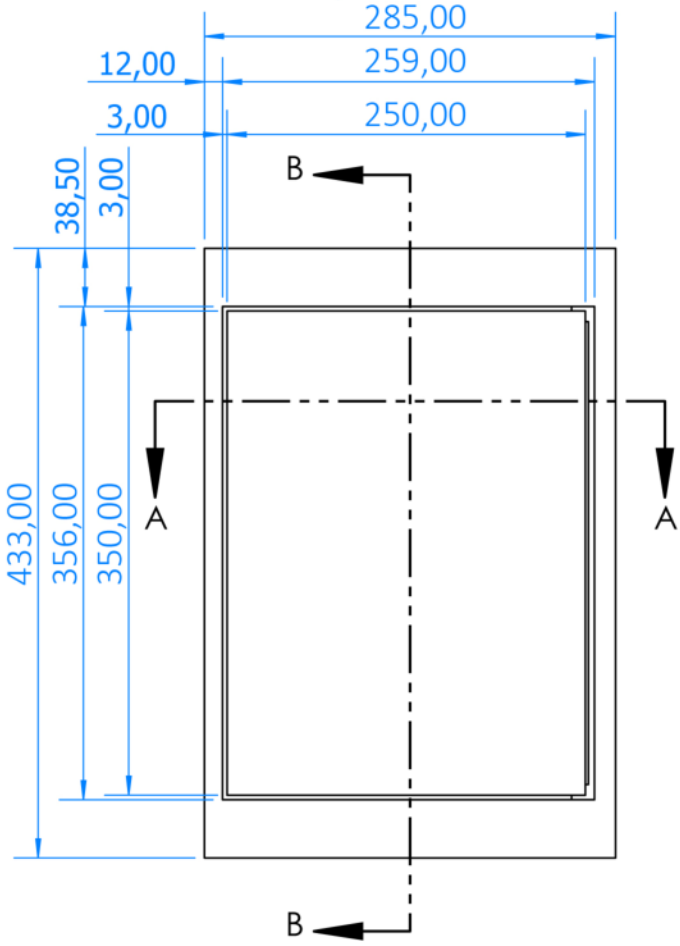

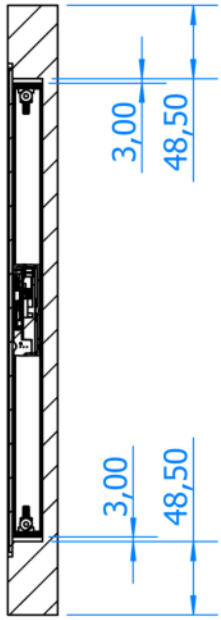

SECTION B-B

1	_	16/04/2024	PS GmbH - Austria - www.pslocks.com	draw number DOC-COVER-DIM	F	I
2	_	_			—	—
3	_	_				
4	_	_		european projection	copyright according to ISO 16016	
9	_	_				

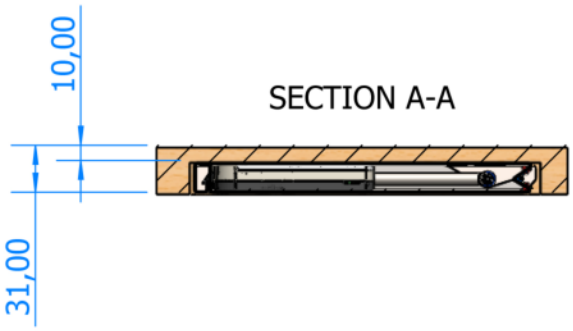

SECTION A-A

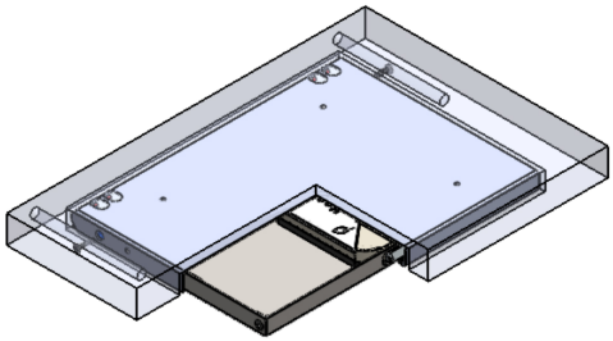

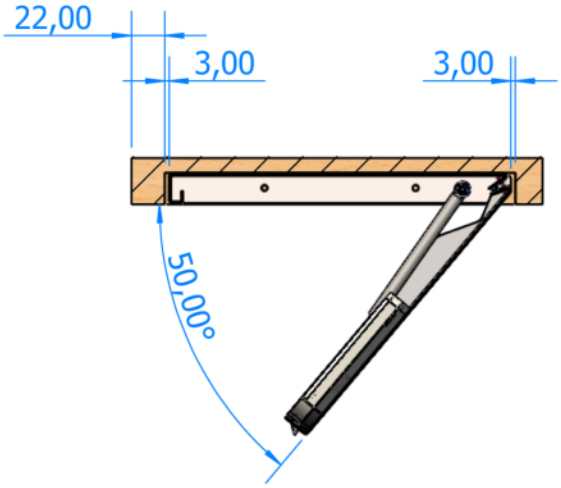

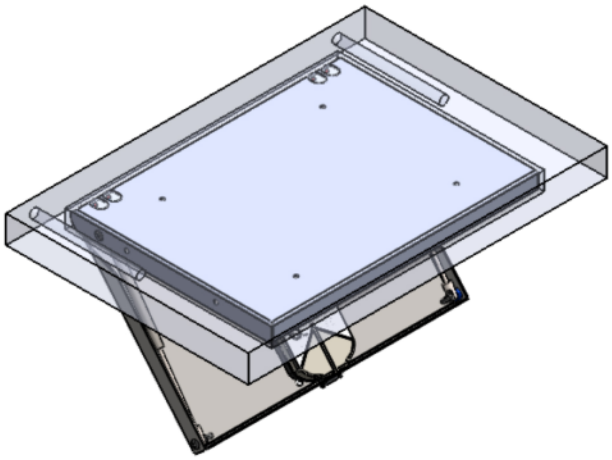

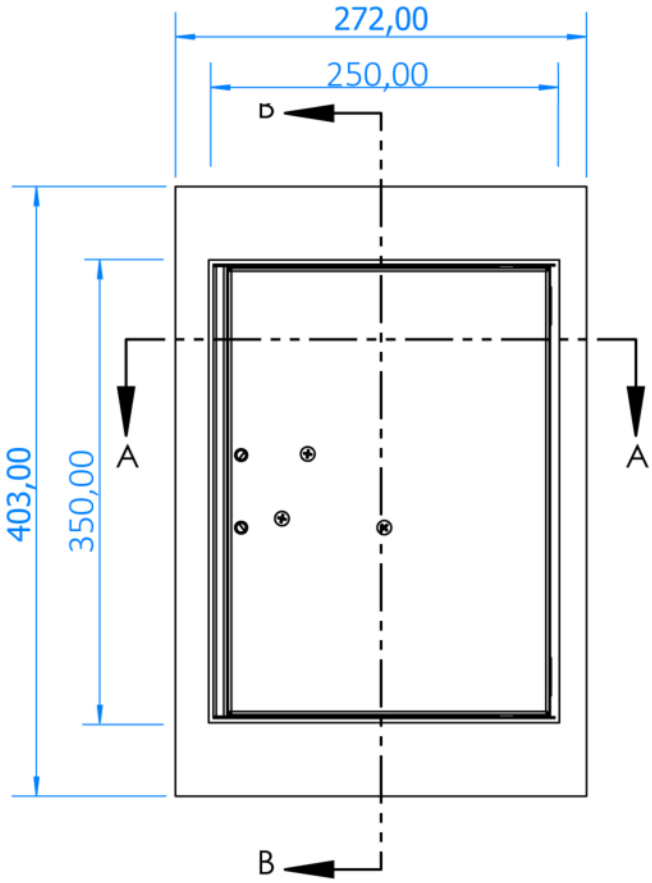

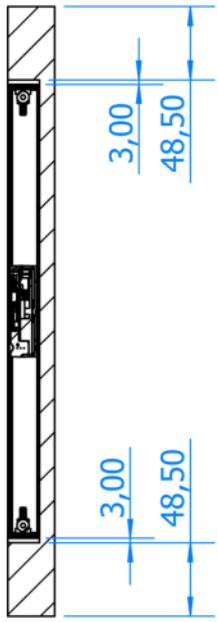

SECTION B-B

1	_	16/04/2024	PS GmbH - Austria - www.pslocks.com	draw number DOC-CASING-DIM	F	I
2	_	_			—	—
3	_	_				
4	_	_		european projection	copyright according to ISO 16016	
9	_	_				